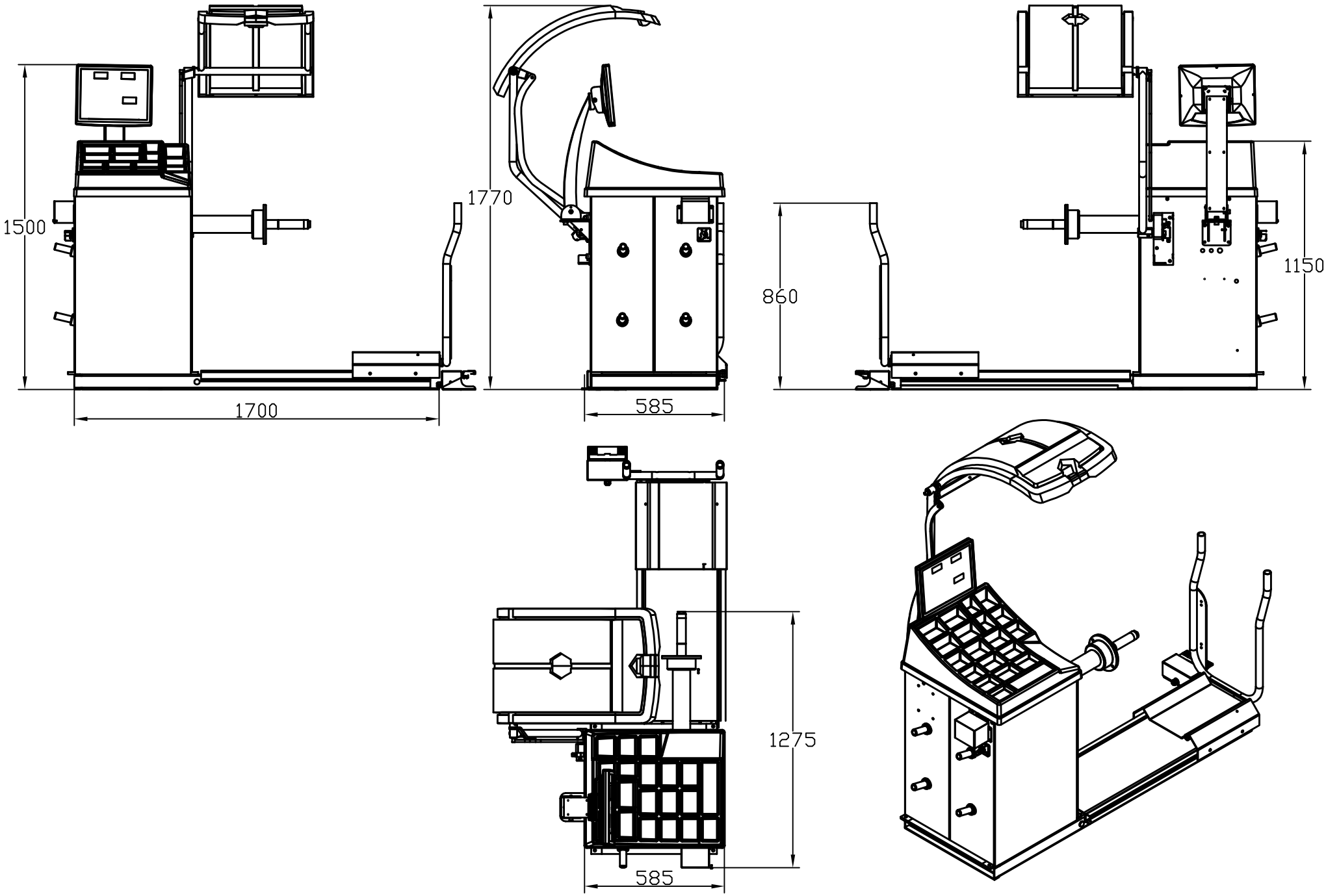
1500
1700
1770
585
860
1150
1275
585