Motorrad Abdrückgummi aufsteckbar
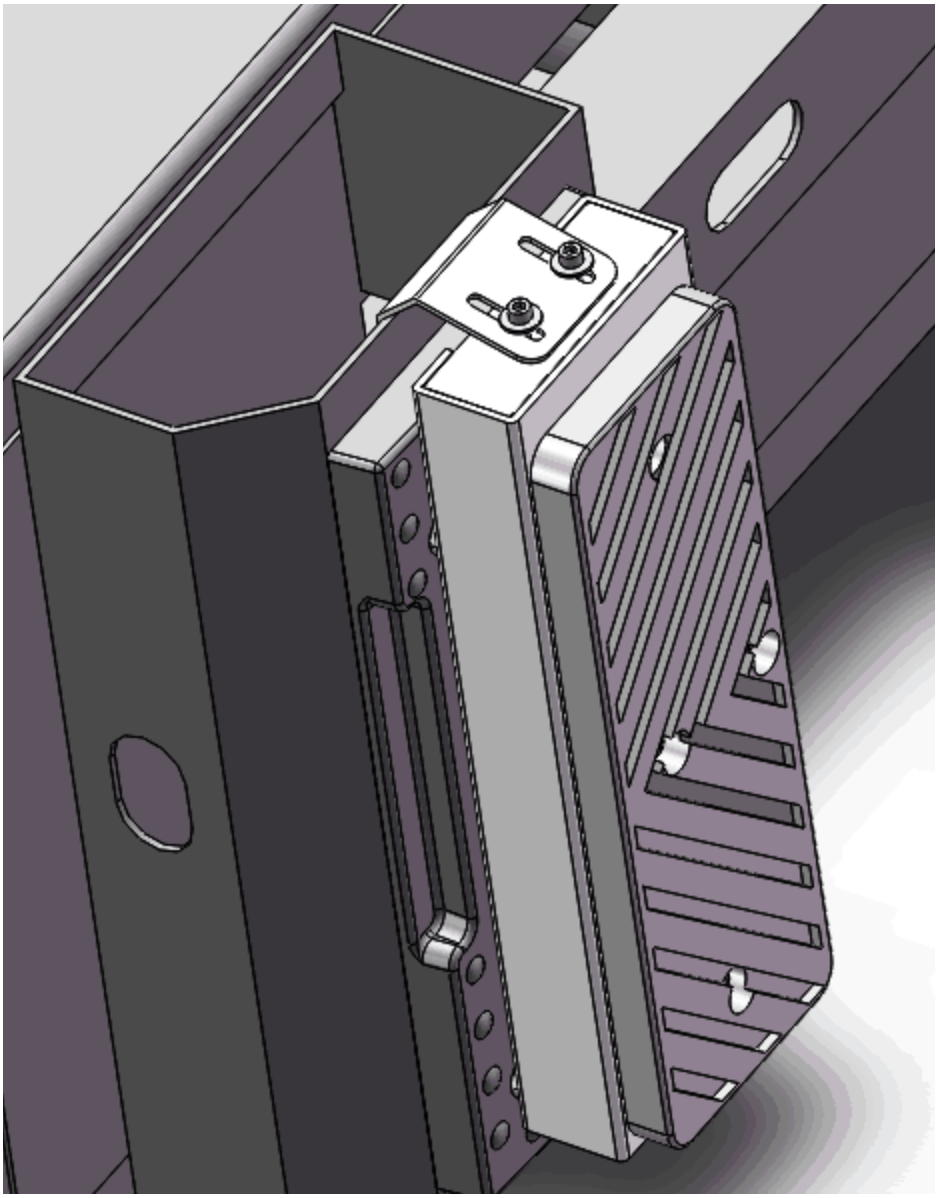
Product Images